ウェットスクラバー導入事例 4

納　入　先　某貴金属メーカー様

用　　途　貴金属粉末の充填作業時に舞う粉の回収

導　入　前
- 充填式スクラバーを使用しているが、貴金属粉末の回収率が低い。
  高価な粉末につき回収率を上げることが最大の課題とされていた。
- 内部の充填物に粉体が付着し、数週間で吸引量が落ちる。
  吸引量不足により工場内に粉末が飛散してしまう。
- 数週間に一度、充填物の洗浄が必要。

解決方法　充填式スクラバーを撤去し、ダブルウェットスクラバーを採用した。

装置概要

装置名称：ウェットスクラバー（ダブルタイプ）
装置型式：DWS-50-H、DWS-40-H、DWS-20-H等、計7基
処理風量：5～50㎥/min（装置型式の数字が処理風量）
圧力損失：2.6kPa
粉回収率：99%以上

導入前

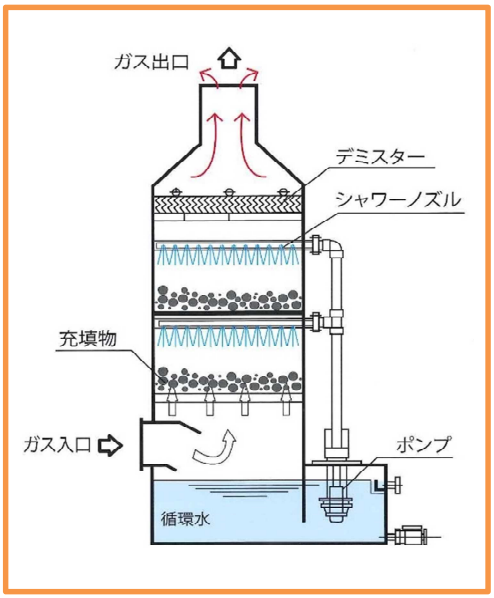

導入後

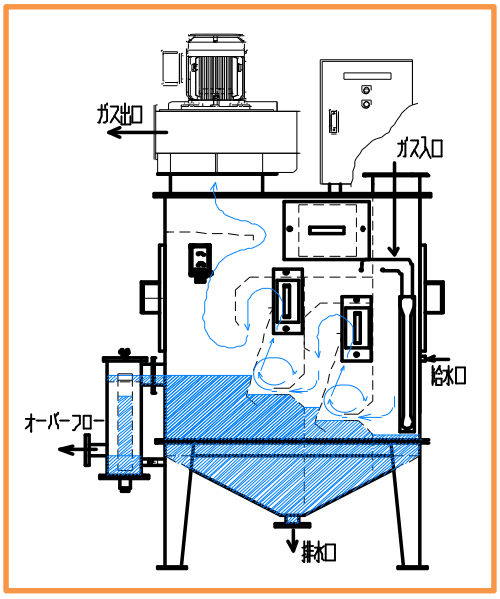

結　　果　高効率ウェットスクラバー”ダブルスクラバー”を導入した結果
- 貴金属粉末の回収率が格段に上がり、利益につながった。
- 吸引量不足にならず、工場内に粉末が飛散しなくなった。
- スクラバーのメンテナンスに殆ど手がかからなくなった。

株式会社アコー　2015.2